ZABER シンプルモーションコントロール

X-GSM-SV2 シリーズ:
コントローラ内蔵・高真空ミニチュア電動ゴニオステージ

真空仕様モデルでも、大気仕様同様
X-GSM40-SV X-GSM60-SV での組み合わせ
ができます。

- 適応真空度：10^{-6} torr
- 40 ㎜と 60 ㎜ゴニオステージを組み合わせて：θ及びΦ軸の同一のユーセントリック中心が得られます。
- 最大搭載荷重：3 kg
- 最大回転角度：X-GSM40-SV : ±10° / X-GSM60-SV : ±7°
- 内蔵コントローラ; デイジーチェーン（Zaber 全機種対象）にて複数のユニットが 1 台の PC で自動制御可。（大気中にケーブル分配ユニット X-PIB が用意されています）

製品概要

真空システムの基本およびアプリケーションの要件を求める際に留意すべき事項については、技術記事「真空アプリケーションのモーションデバイス設計に関する考慮事項」を参照してください。

Zaber の X-GSM-SV2 シリーズデバイスは、高真空対応、コンピュータ制御、モーター付きゴニオメーターで、コンパクトなサイズと内蔵コントローラを備えています。 標準的な 24 V または 48 V の電源のみで同左するスタンドアロンユニットです。

これらのステージは、任意のコンピュータの RS-232 ポートまたは USB ポートに接続し、他の Zaber 製品とデイジーチェーン接続できます。 また、デイジーチェーンは電力を共有し、複数の X シリーズ製品が単一電源を共有することを可能にします。

Zaber のすべての製品と同様に、X-GSM-SV2 シリーズは「プラグアンドプレイ」で、セットアップと操作が非常に簡単です。 多軸システムを検討している場合、XY 構成では、これらのステージは、ステージ上部とベース部用意された取り付けアライメント機能を活用して積み重ねるように設計されています。

テクノロジーリンク株式会社
TECHNOLOGYLINK,LTD.
〒171-0022 東京都豊島区南池袋 3-18-35
OK ビル 2 階
Tel: 03-5924-6750　Fax:03-5924-6751
E-mail: sales@technology-l.com
URL: http://www.technology-link.jp

外形寸法図

Model Number*	A (Distance To Centre Of Rotation)	Rotation
X-GSM40-SV	40.0	±10°
X-GSM60-SV	60.0	±7°

各モデルの詳細リストは該当ウェブページを参照ください。

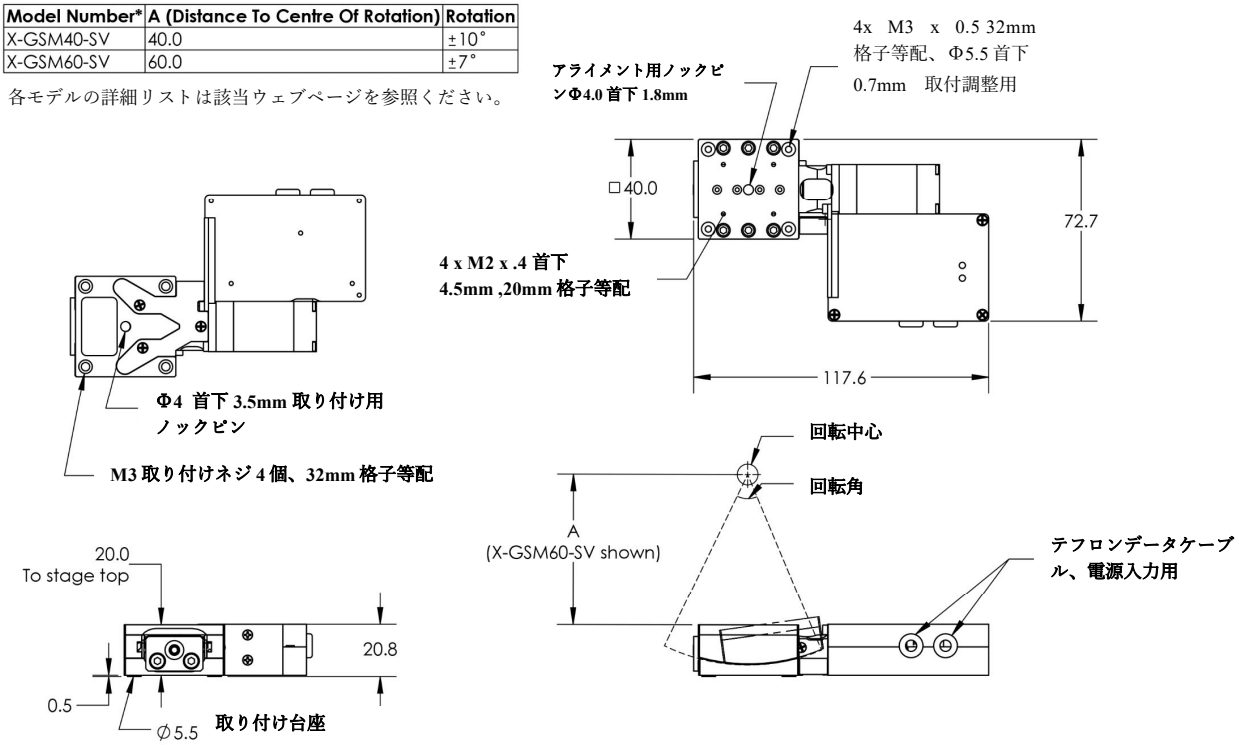

モデル名	画像	概説
PS13-48V12		電源パック、48 V 1.25 A, X-シリーズ製品と互換性
X-USBDC		USB /シリアル変換ケーブル、X シリーズ接続用に M8 メスプラグ付
X-SDC		シリアルアダプターケーブル、X シリーズ用に M8 メスプラグ付

モデル名	画像	概説
X-DC06		データケーブル (2 m)、X シリーズ製品との接続用
X-PIB		24 - 48 V 電源を X-シリーズデイジーチェーンへ供給するためのユニット
	このデバイスは、Zaber の X シリーズデバイスのシリアルデイジーチェーンに電力を供給します。 これにより、デバイスへのケーブル数を削減することが望ましいアプリケーションや、ルーティング・パワーを選択することができないアプリケーションで、電力とデータの両方の転送用に単一のケーブルにて各デバイスに電源供給ができます。	

X-GSM シリーズ
モデル番号構成

X-GSM 40 -SV2

ゴニオメータ高さ・角度
40 ＝ 上面から 40mm
60 ＝上面から 60mm

オプション：
-SV1 =低真空適合：10^{-3} トール
-SV2 =高真空適合：10^{-6} トール

製品概要

仕　様	データ(X-GSM40-SV)	データ(X-GSM60-SV)
内蔵コントローラ	有り	有り
可動範囲	+/-10°	+/-7 °
最高速度	30 °/s	5.0 rpm
エンコーダタイプ	無し	同左
通信インターフェース	RS-232	同左
通信プロトコール	Zaber ASCII (初期値), Zaber Binary	同左
最大中心荷重	30 N	同左
ガイドタイプ	クロスローラベアリング	同左
回転中心高さ	40 mm	60mm
回転中心精度	< 0.1 mm	同左
電源電圧	24-48 VDC	同左
電源プラグ	無し, モデル：X-PIB活用	同左
モータ1回転移動距離	2.080283648°	1.438162432 °
1回転モータステップ数	200	同左
モータタイプ	ステッパーモータ (2 相タイプ)	同左
モータ定格電流	800 mA/相	同左
インダクタンス	3.5 mH/相	同左
初期値分解能	基本ステップの1/64	同左
データケーブル接続	テフロンフライングリード、M8 4 ピンM/Fコネクター付き	
モータフレームサイズ	NEMA 08	同左
機械的駆動システム	精密級ウオームギア	同左
リミット又はホーム検出	磁気式ホーム及びアウェイセンサー	同左
マニュアル制御	無し、	同左
動作軸数	1軸	同左
取付インターフェース	M2 及び M3 固定穴	同左
適合真空度	高真空領域 (10-6 Torr)	同左
操作温度範囲	0-50 °C	同左
RoHS 準拠	準拠	同左
CE 準拠	準拠	同左
重量	0.320 kg	同左